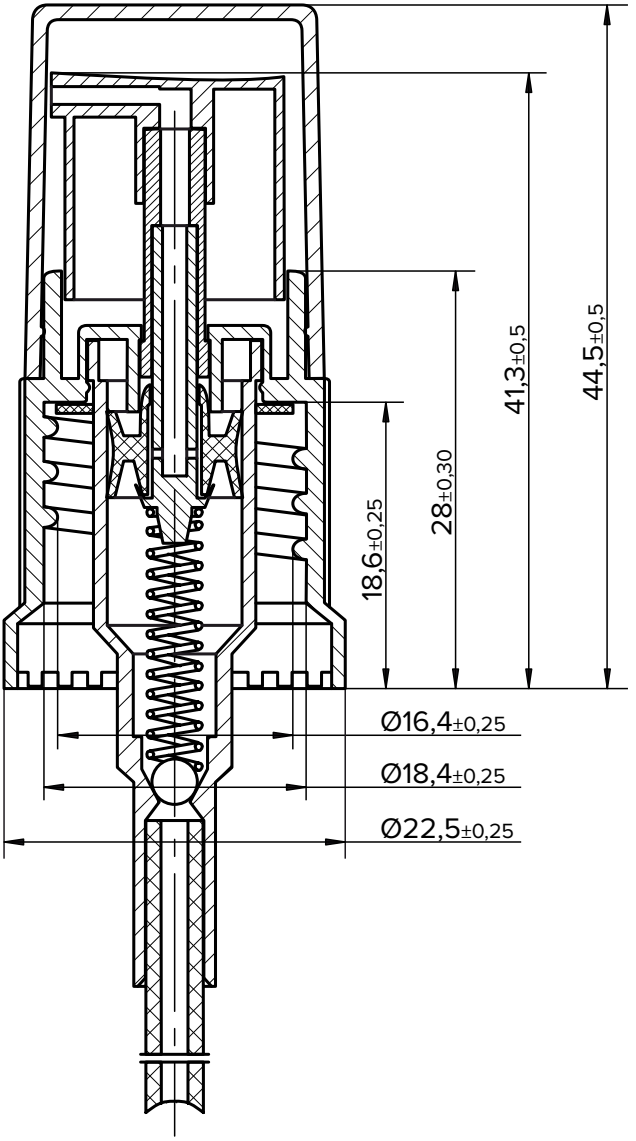
44,5±0,5
41,3±0,5
28±0,30
18,6±0,25
Ø16,4±0,25
Ø18,4±0,25
Ø22,5±0,25