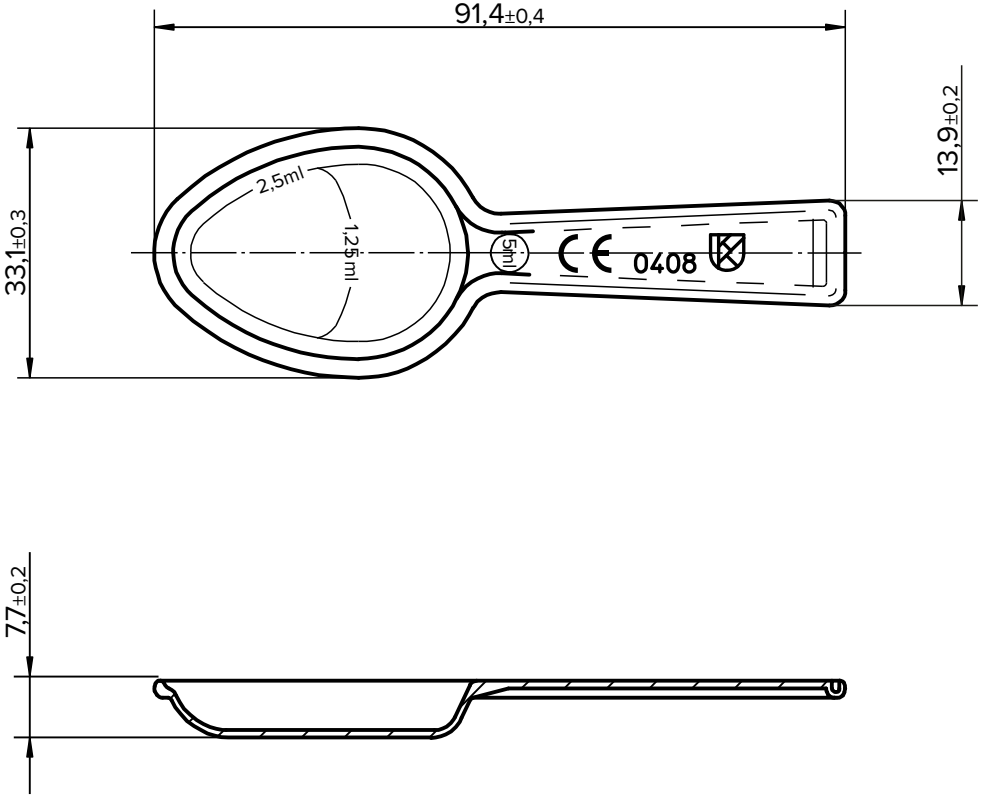
91,4±0,4
13,9±0,2
33,1±0,3
2,5ml
1,25 ml
5ml
CE 0408
7,7±0,2