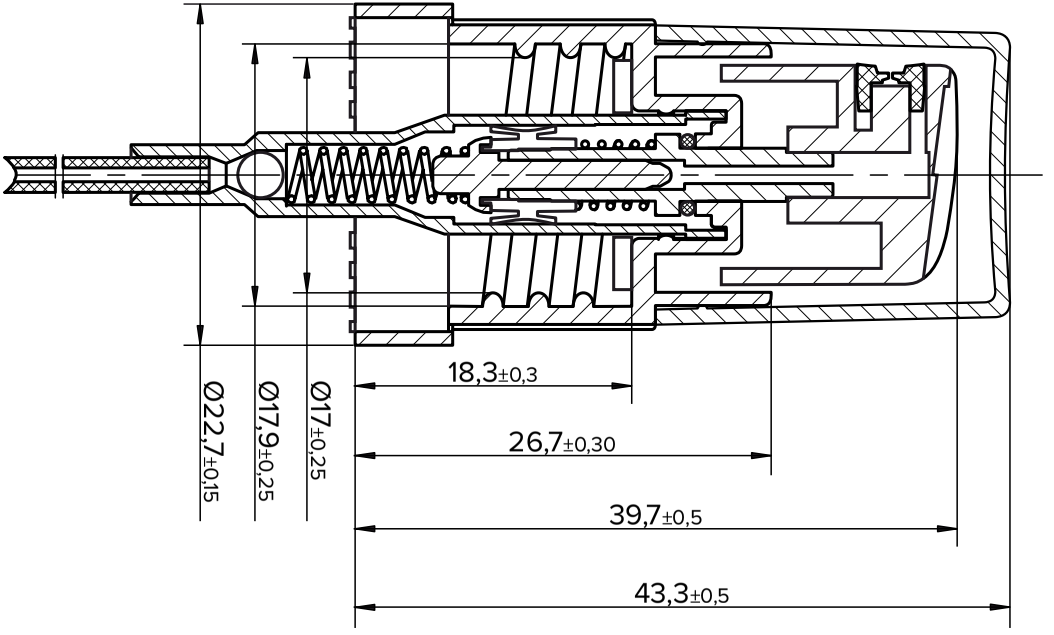
Ø22,7±0,15
Ø17,9±0,25
Ø17±0,25
18,3±0,3
26,7±0,30
39,7±0,5
43,3±0,5